figure 1

Raccord panneau
wedi receveur
Fini. Ceramique ou resine

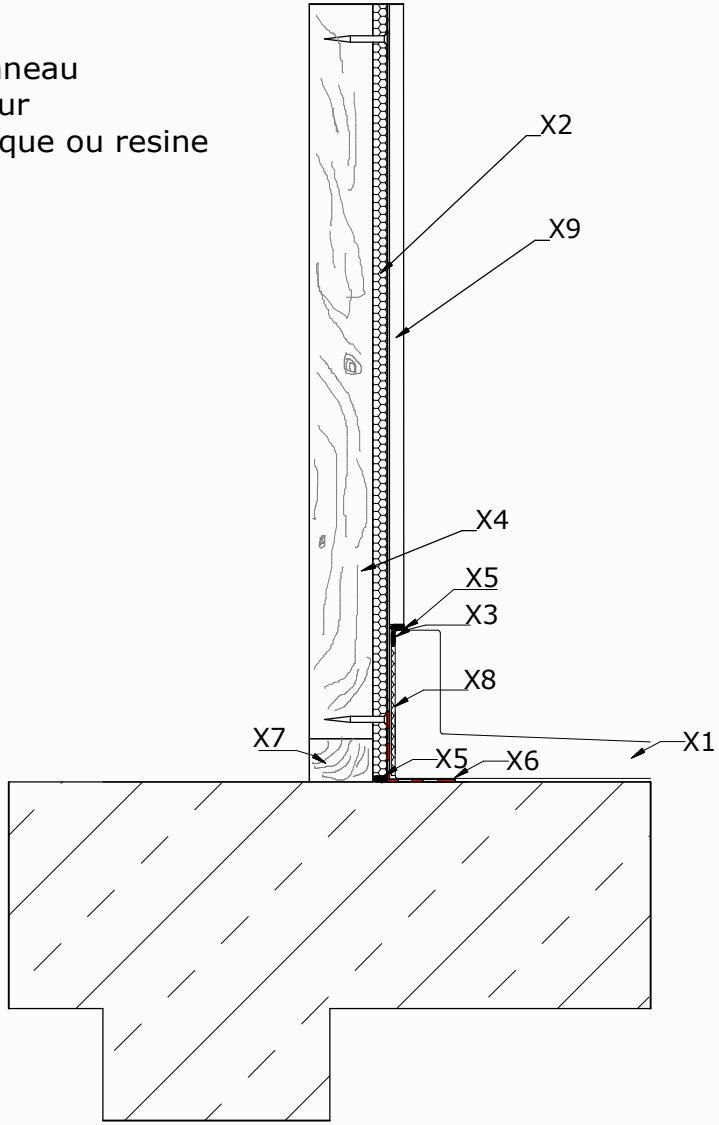

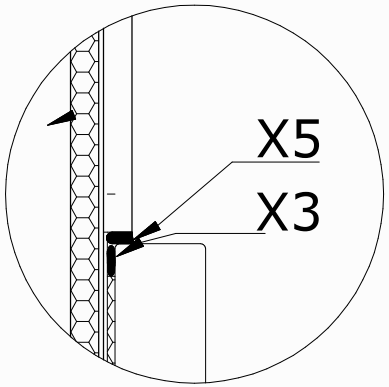

VUE EN COUPE

Note : pied de paroi sur sol fini

Attention : en local EB+P appliquer la bande étanche
wedi avec le SEL wedi 520 (kit d'étanchéité)

Position	legende
X1	Reveveur de Douche Fini ceramique ou resine
X2	Panneau de construction wedi ,épaisseur 12,5 mm
X3	Mastic wedi 610
X4	Montant bois
X5	joint silicone
X6	bande d'étanchéité
X7	Tasseau bois
X8	Bande de desolidarisation wedi
X9	carrelage